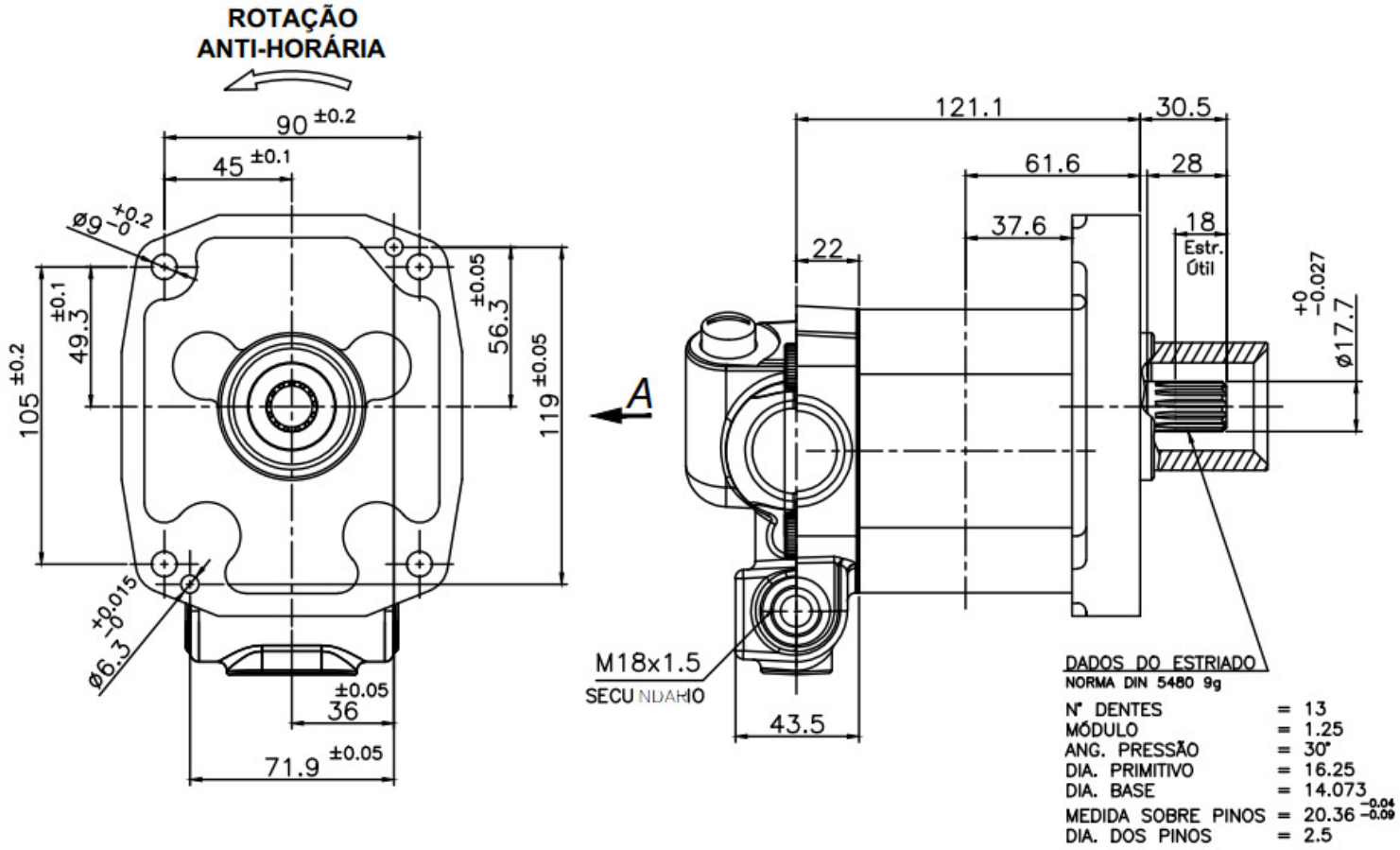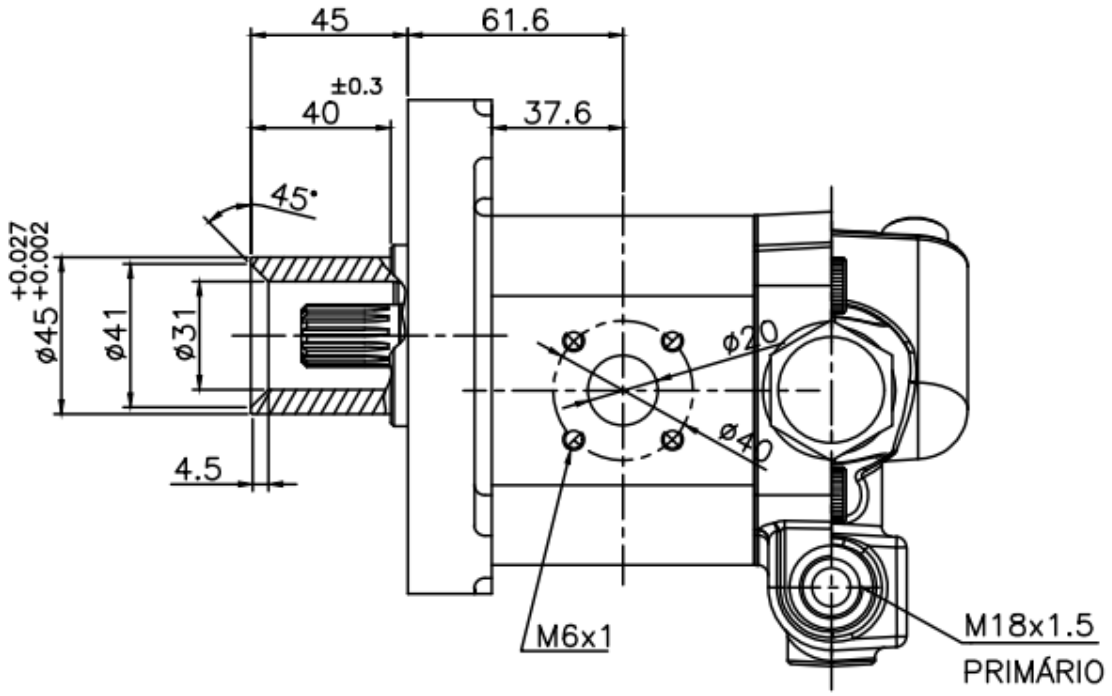DIMENSÕES BÁSICAS E OBSERVAÇÕES TÉCNICAS RELEVANTES DA BOMBA