DIMENSÕES BÁSICAS E OBSERVAÇÕES TÉCNICAS RELEVANTES DO COMANDO HIDRÁULICO

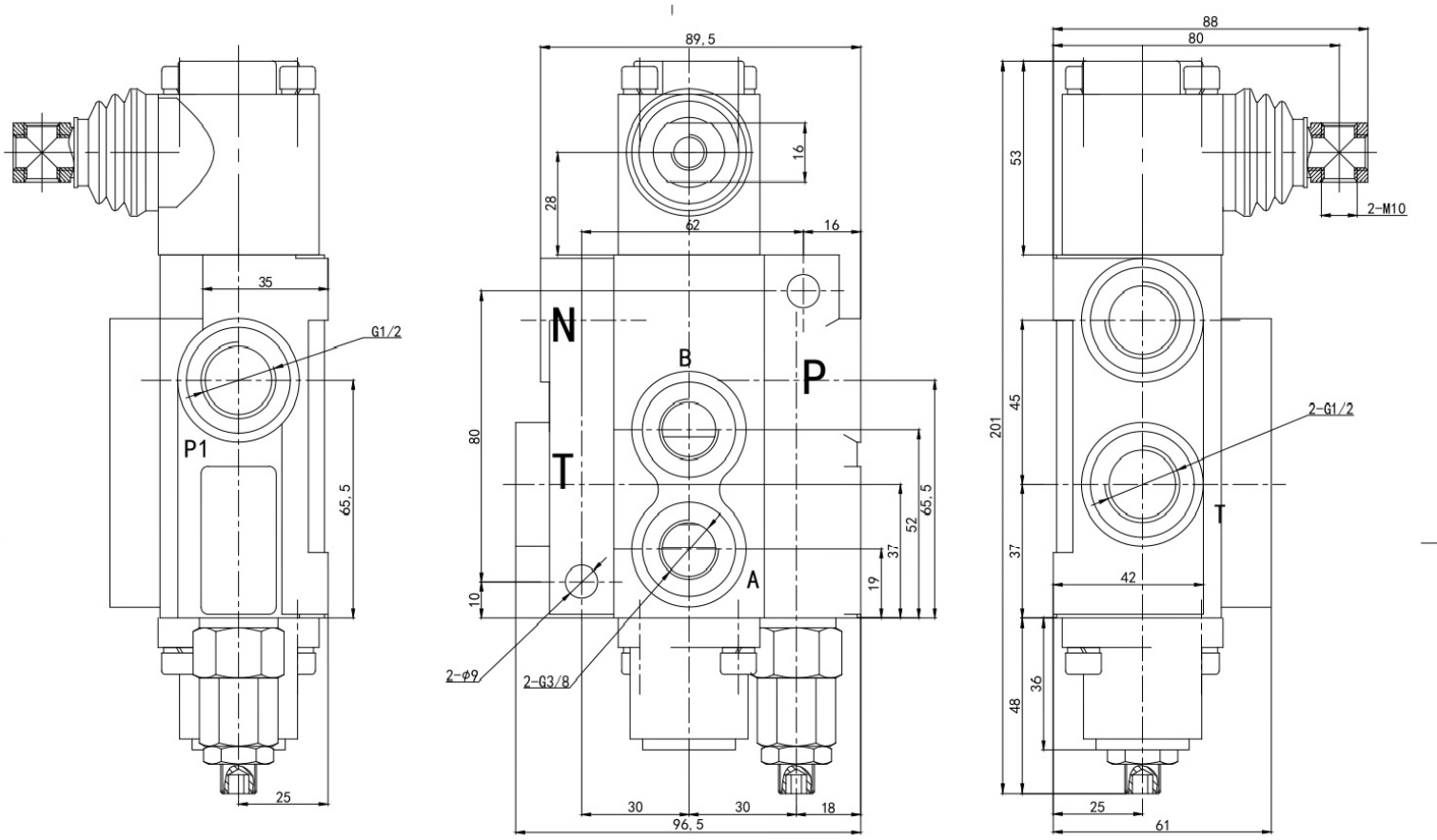

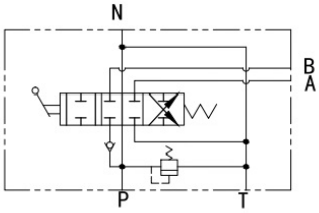

Specification：
1.Working Pressure:20MPa
2.Flow rate:40L/min
3.Spring return
4.Cylinder Spool.

P40 A1

P40F-OT-AB/G3/8-PT/G1/2